EN Children's Play Kitchen Gourmet Pink
Assembly instruction

FR Cuisine pour enfant Rose Gourmet
Notice de montage

ES Cocina infantil Rosa Gourmet
Instrucciones de montaje

DE Kinderküche Rosa Gourmet
Aufbauanleitung

IT Cucina per bambini rosa buongustaio
Istruzioni di montaggio

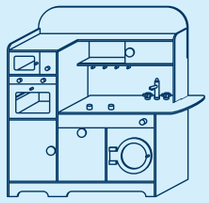

Art. Nr. 11465

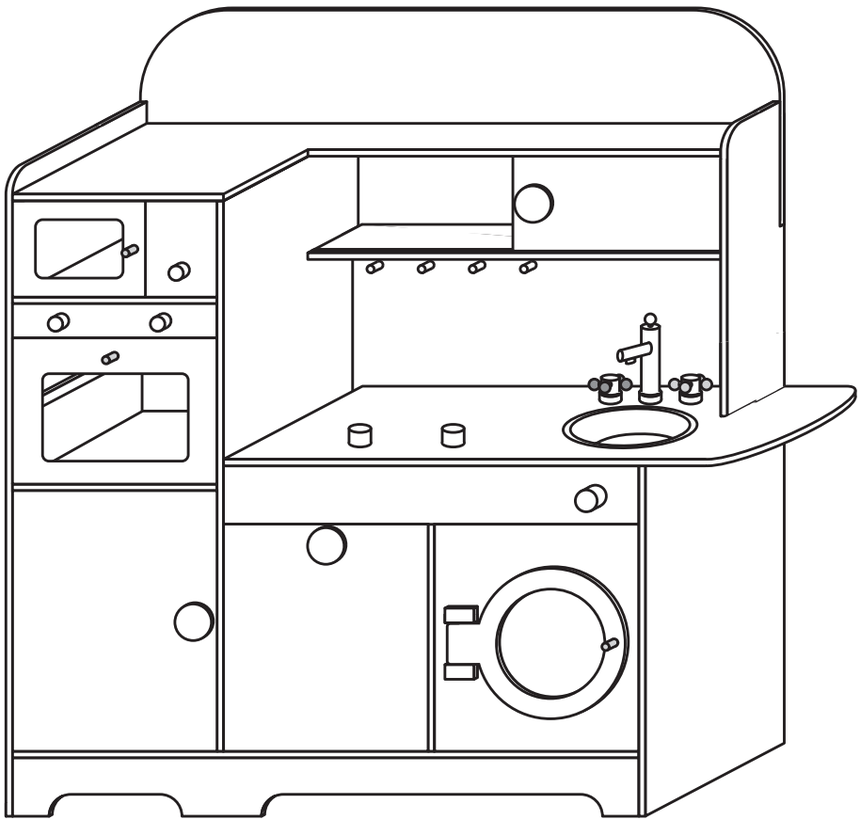

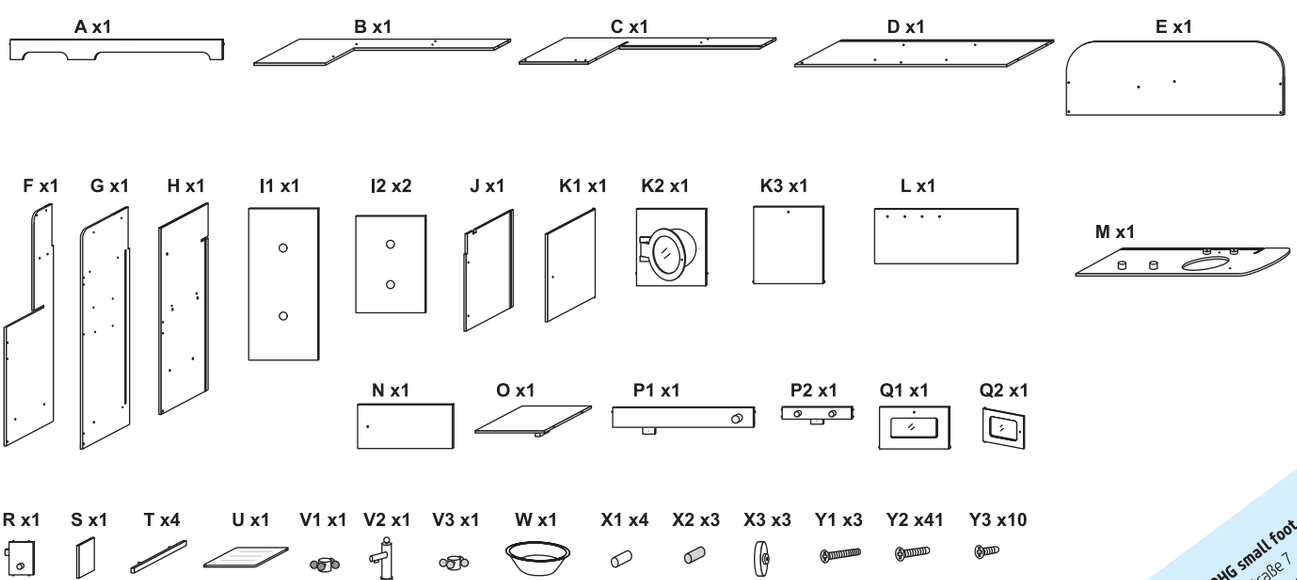

ALEGLER OHG small foot company
Achimer Straße 7
27755 Delmenhorst / Germany
www.small-foot.de

WARNING! Adult assembly required. ACHTUNG! Aufbau nur durch einen Erwachsenen. ATTENTION! Assemblage par un adulte requis.
AVVERTENZA! Richiesto assemblaggio da parte di un adulto. ADVERTENZIA! Se requiere ensamblaje por un adulto.

EN Children's Play Kitchen Gourmet Pink
Assembly instruction

FR Cuisine pour enfant Rose Gourmet
Notice de montage

ES Cocina infantil Rosa Gourmet
Instrucciones de montaje

DE Kinderküche Rosa Gourmet
Aufbauanleitung

IT Cucina per bambini rosa buongustaio
Istruzioni di montaggio

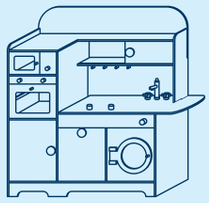

Art. Nr. 11465

1

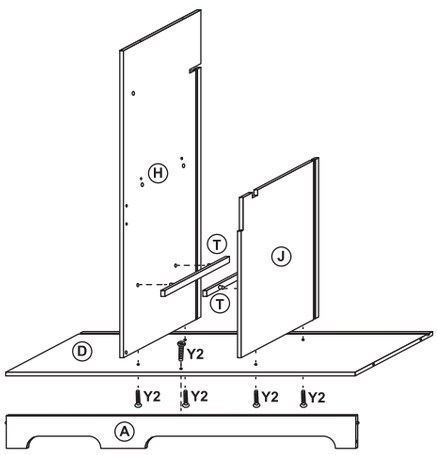

2

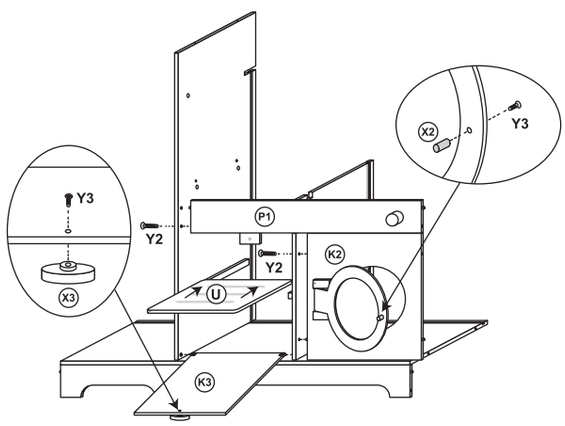

3

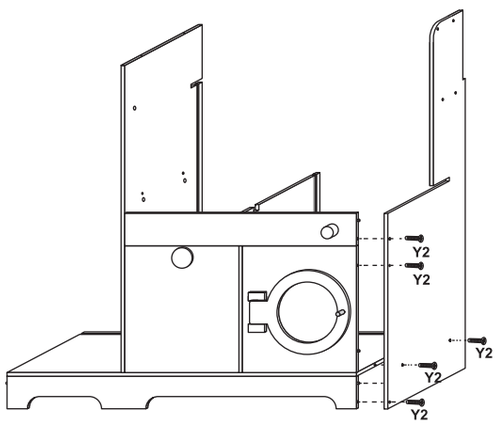

4

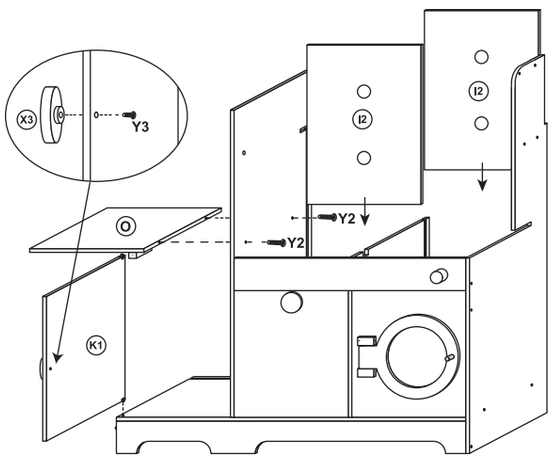

5

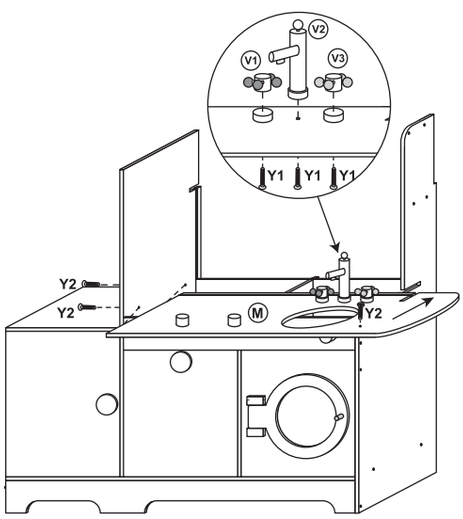

6

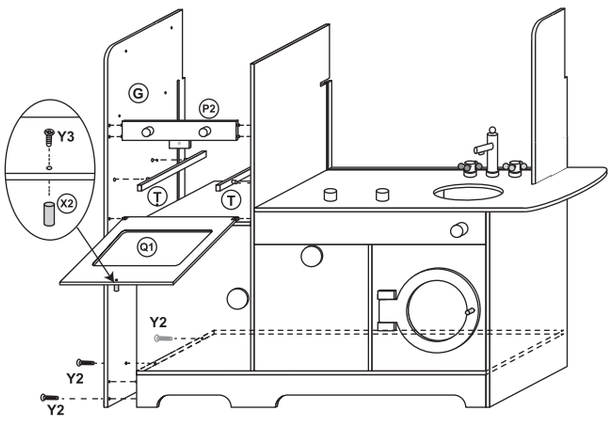

WARNING! Adult assembly required. ACHTUNG! Aufbau nur durch einen Erwachsenen. ATTENTION! Assemblage par un adulte requis.
AVVERTENZA! Richiesto assemblaggio da parte di un adulto. ADVERTENZIA! Se requiere ensamblaje por un adulto.

EN Children's Play Kitchen Gourmet Pink
Assembly instruction

FR Cuisine pour enfant Rose Gourmet
Notice de montage

ES Cocina infantil Rosa Gourmet
Instrucciones de montaje

DE Kinderküche Rosa Gourmet
Aufbauanleitung

IT Cucina per bambini rosa buongustaio
Istruzioni di montaggio

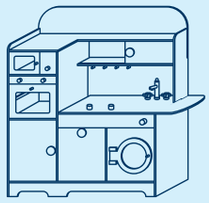

Art. Nr. 11465

7

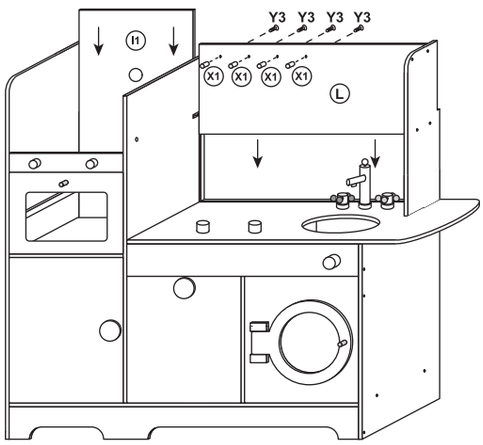

8

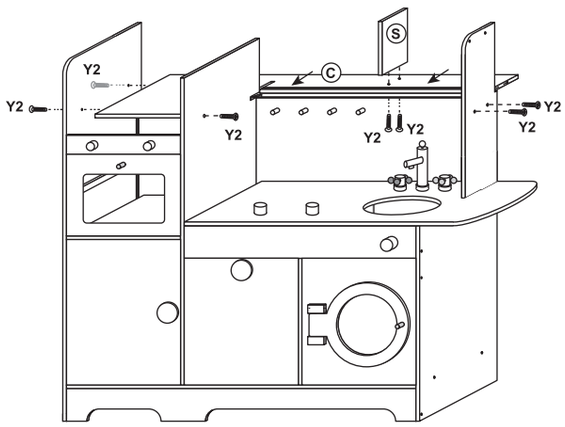

9

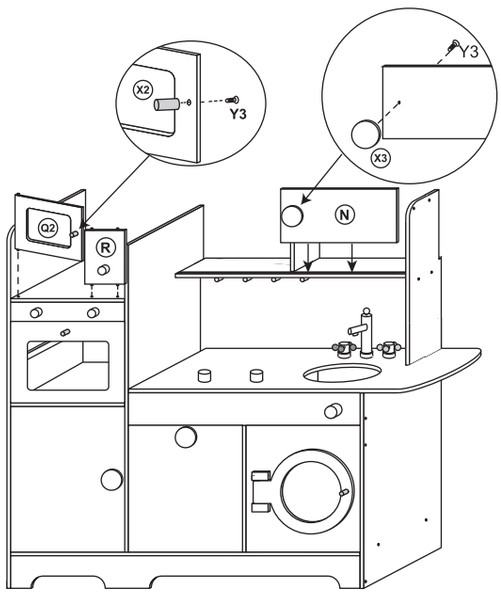

10

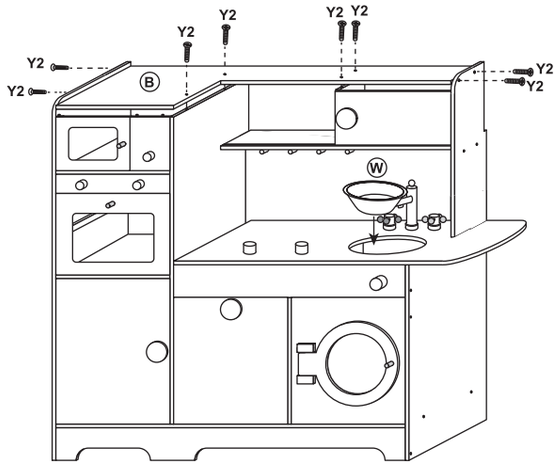

11

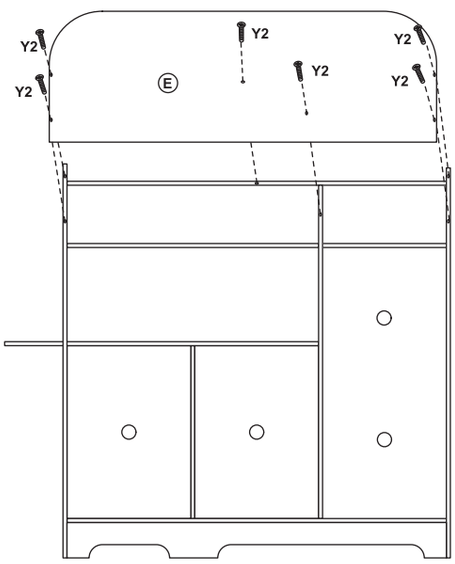

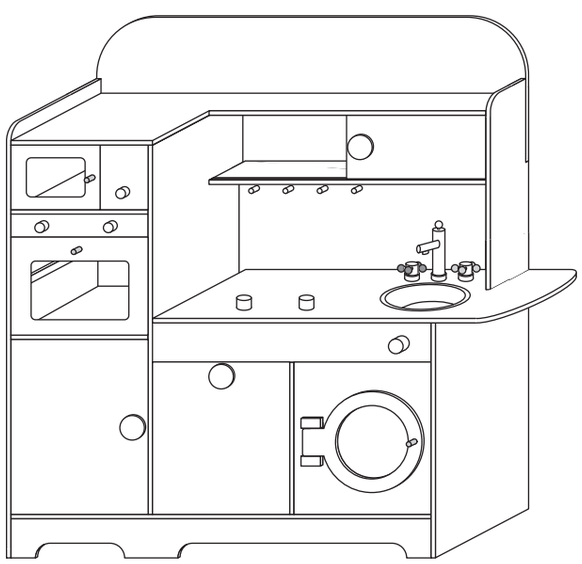

WARNING! Adult assembly required. ACHTUNG! Aufbau nur durch einen Erwachsenen. ATTENTION! Assemblage par un adulte requis.
AVVERTENZA! Richiesto assemblaggio da parte di un adulto. ADVERTENZIA! Se requiere ensamblaje por un adulto.