Aufbauanleitung - Assembly Instructions

Schaukelpferd mit Schutzring
Rocking Horse with protective ring

Art. Nr. 10746

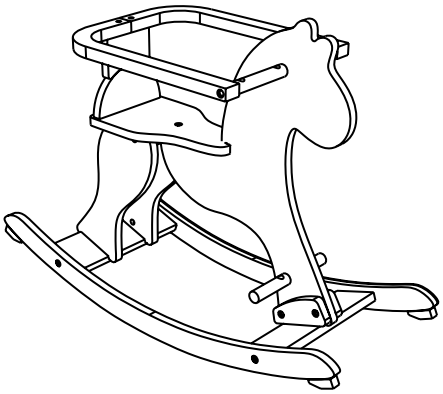

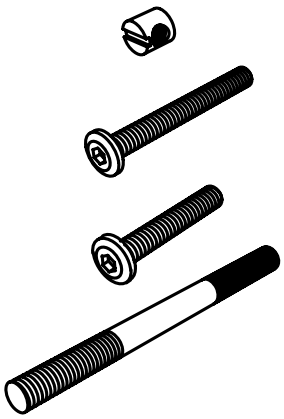

A×18
B×2
C×14
D×2

E×2
F×4
G×2

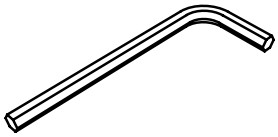

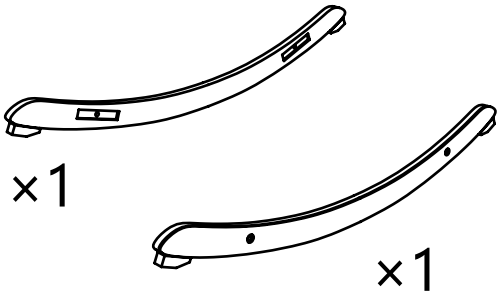

×1 ×1

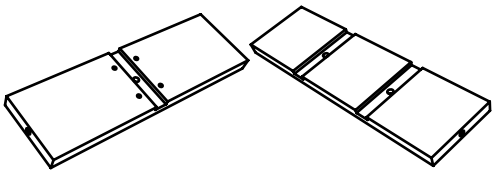

×1 ×1

×1 ×1

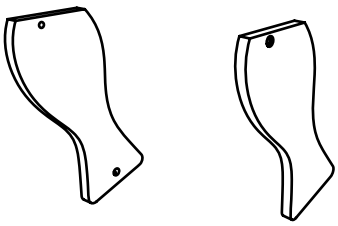

×1 ×1

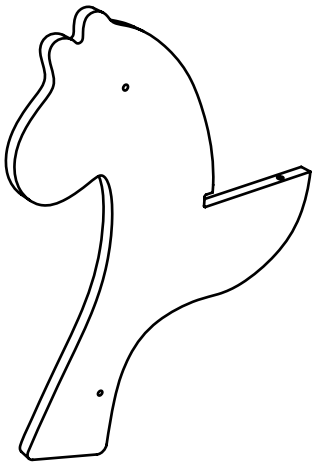

×1

×1 ×1

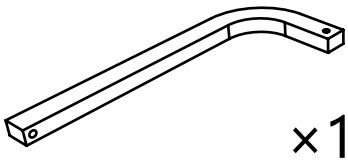

×1

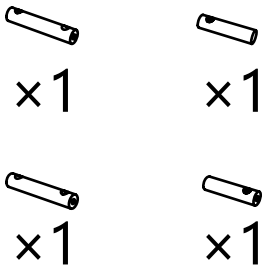

×1 ×1
×1 ×1

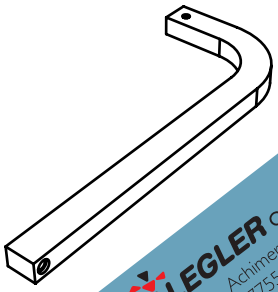

×1

LEGLER OHG small foot company
Achimer Straße 7
27755 Delmenhorst / Germany
www.smallfoot-legler.com

WARNING! Adult assembly required. **ACHTUNG! Aufbau nur durch einen Erwachsenen.**
ATTENTION! Assemblage par un adulte requis. **ADVERTENZIA! Se requiere ensamblaje por un adulto.** **AVVERTENZA! Richiesto assemblaggio da parte di un adulto.**

Aufbauanleitung - Assembly Instructions

Schaukelpferd mit Schutzring
Rocking Horse with protective ring

Art. Nr. 10746

①

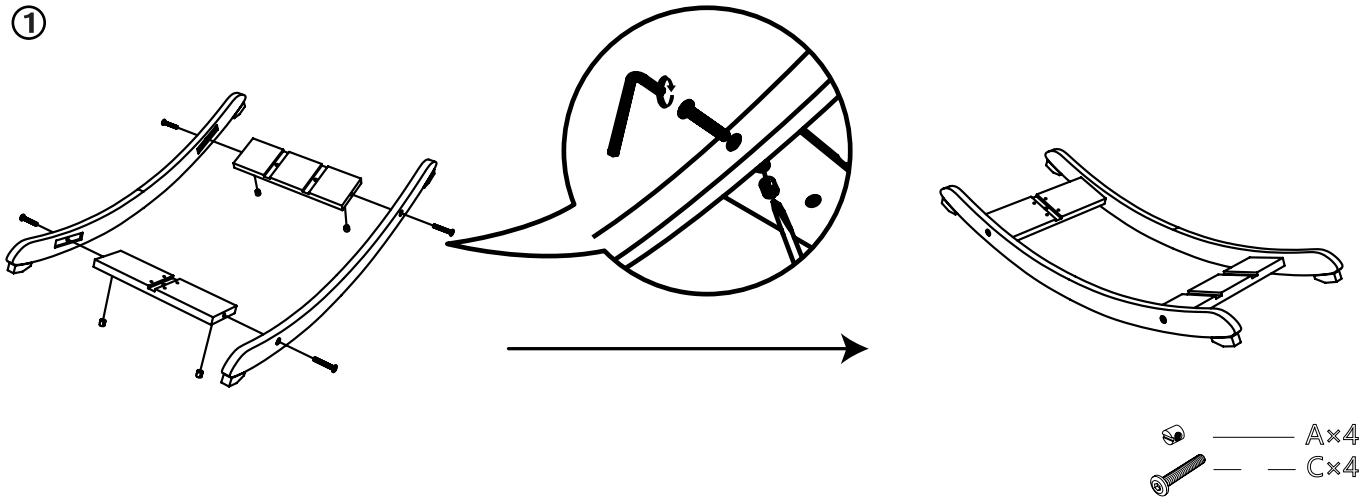

②

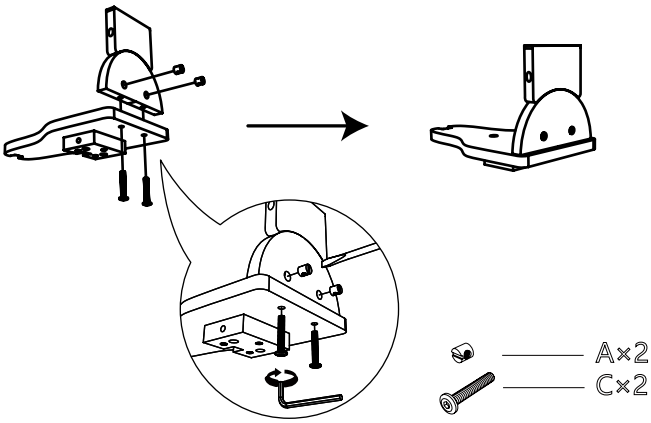

③

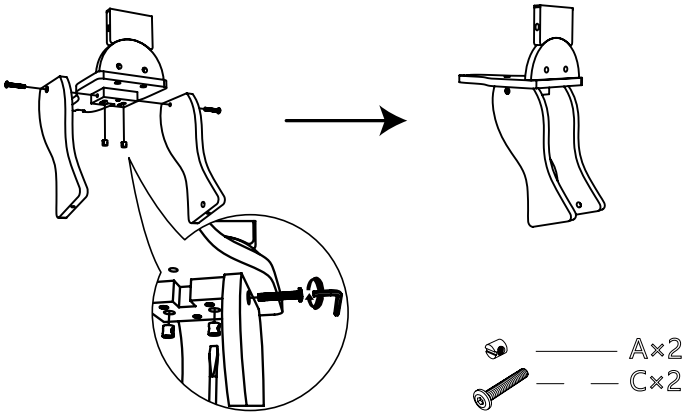

④

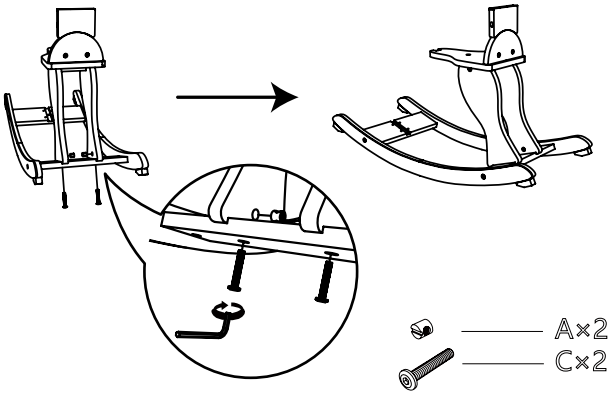

⑤

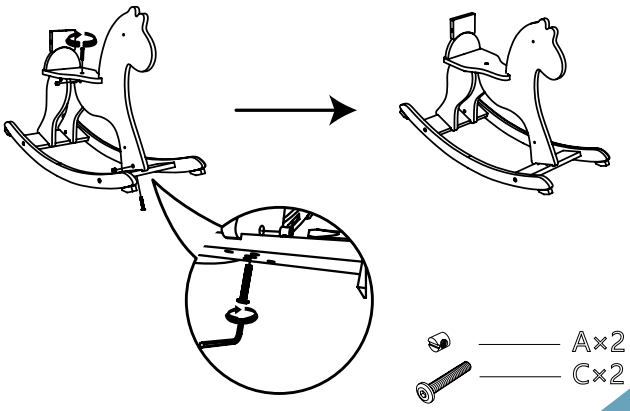

LEGLER OHG small foot company
Achimer Straße 7
27755 Delmenhorst / Germany
www.smallfoot-legler.com

WARNING! Adult assembly required. **ACHTUNG! Aufbau nur durch einen Erwachsenen.**
ATTENTION! Assemblage par un adulte requis. **ADVERTENZIA! Se requiere ensamblaje por un adulto.** **AVVERTENZA! Richiesto assemblaggio da parte di un adulto.**

Aufbauanleitung - Assembly Instructions

Schaukelpferd mit Schutzring
Rocking Horse with protective ring

Art. Nr. 10746

⑥

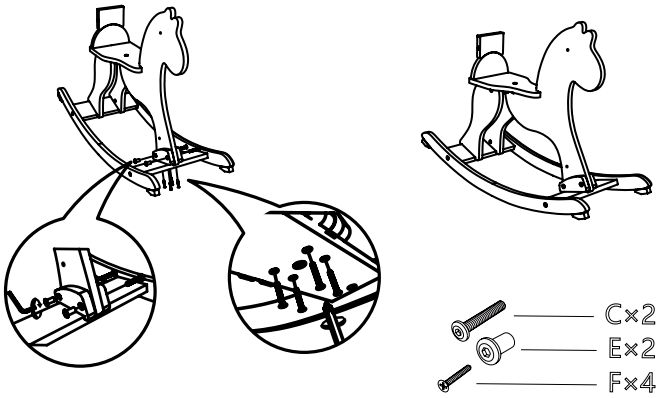

⑦

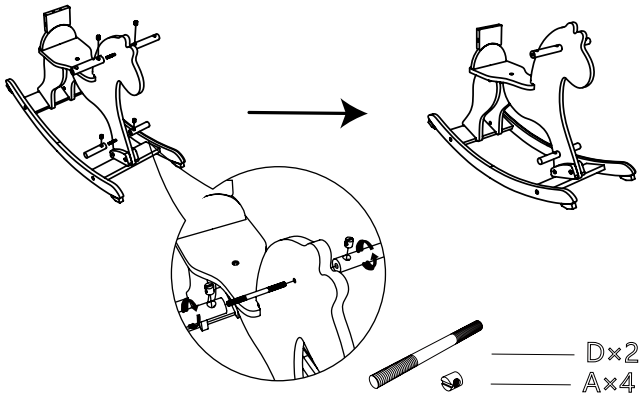

⑧

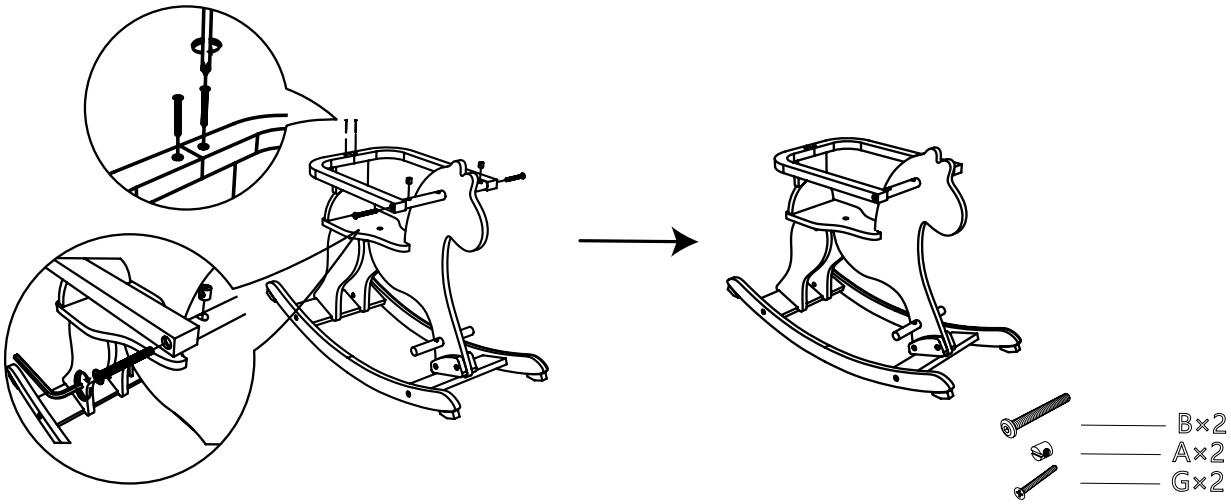

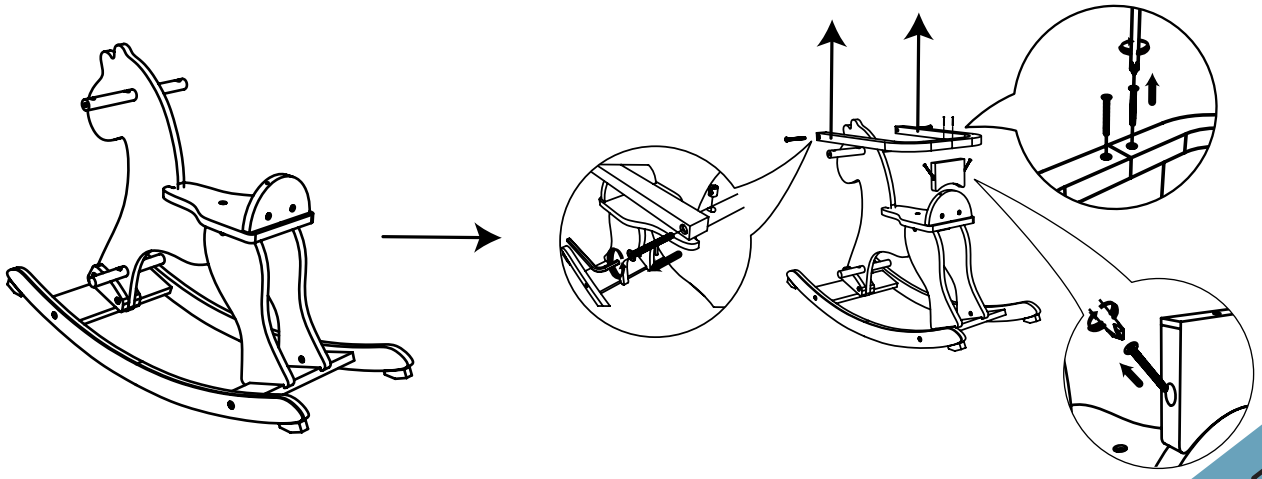

LEGLER OHG small foot company
Achimer Straße 7
27755 Delmenhorst / Germany
www.smallfoot-legler.com

WARNING! Adult assembly required. **ACHTUNG! Aufbau nur durch einen Erwachsenen.**
ATTENTION! Assemblage par un adulte requis. **ADVERTENZIA! Se requiere ensamblaje por un adulto.** **AVVERTENZA! Richiesto assemblaggio da parte di un adulto.**